TEGOLO ELITE
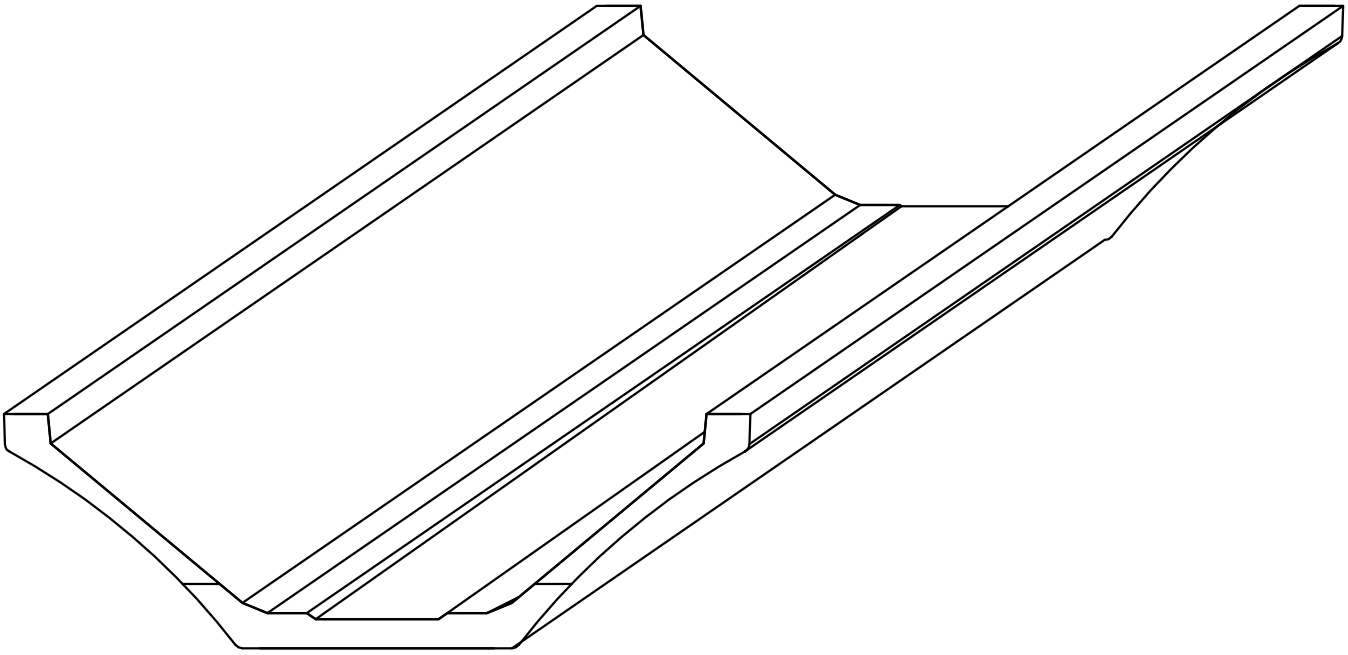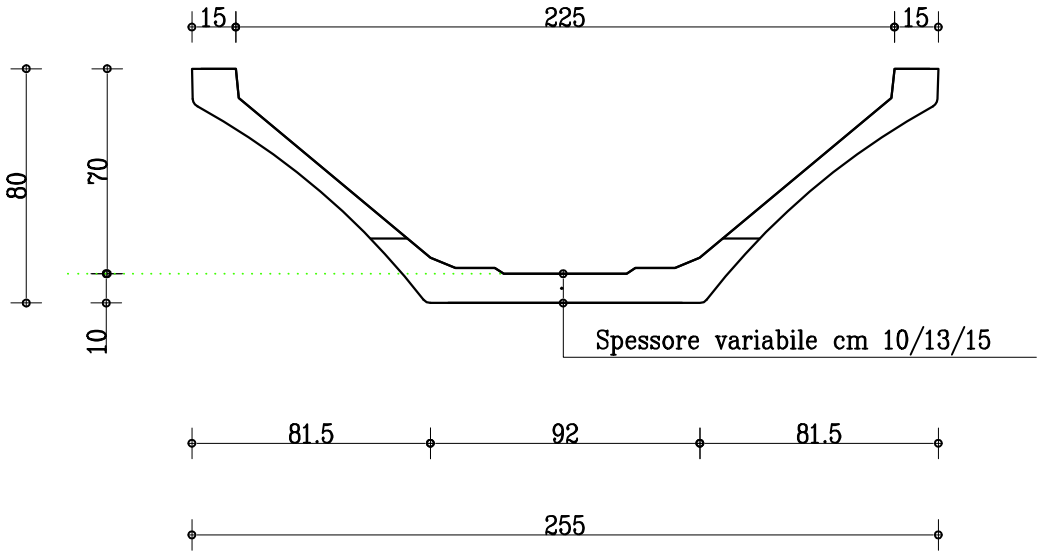
serio prefabbricati